シリーズ：ＴＦ２ＦＫ
（固定）600×600タイプ

図面名　：外観姿図

ＮＳコード：ＮＳＦＫＺ

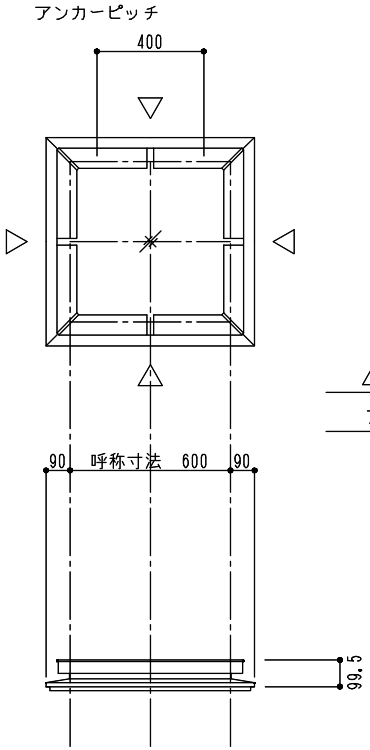

△ は排水穴位置を示す
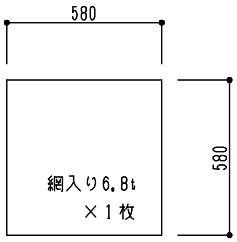
アンカー数量　４ヶ所