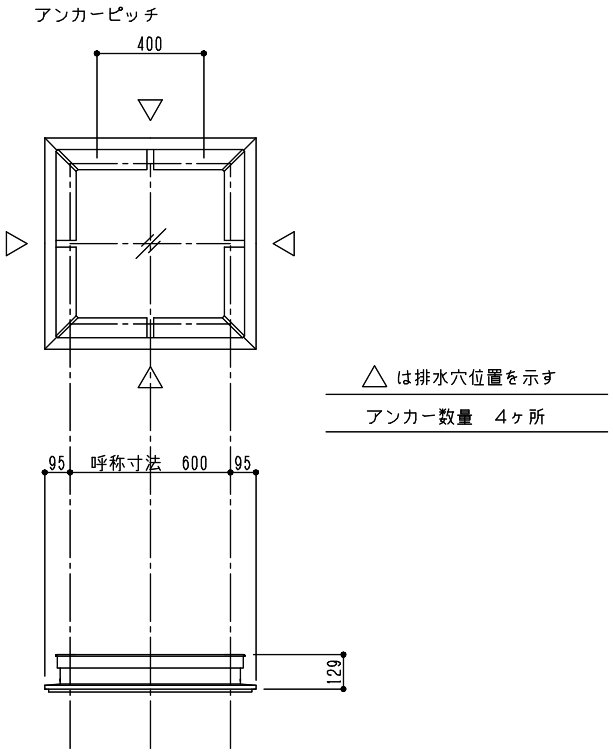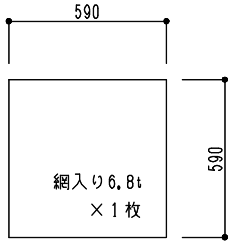シリーズ：ＴＦＦＫ
（固定）600×600タイプ
図面名　：外観姿図