※Wドームは□1300までとなります

シリーズ：ＴＤ１Ｈ
（片側開閉）
図面名　：全体納まり断面図
ＮＳコード：ＮＳＨ

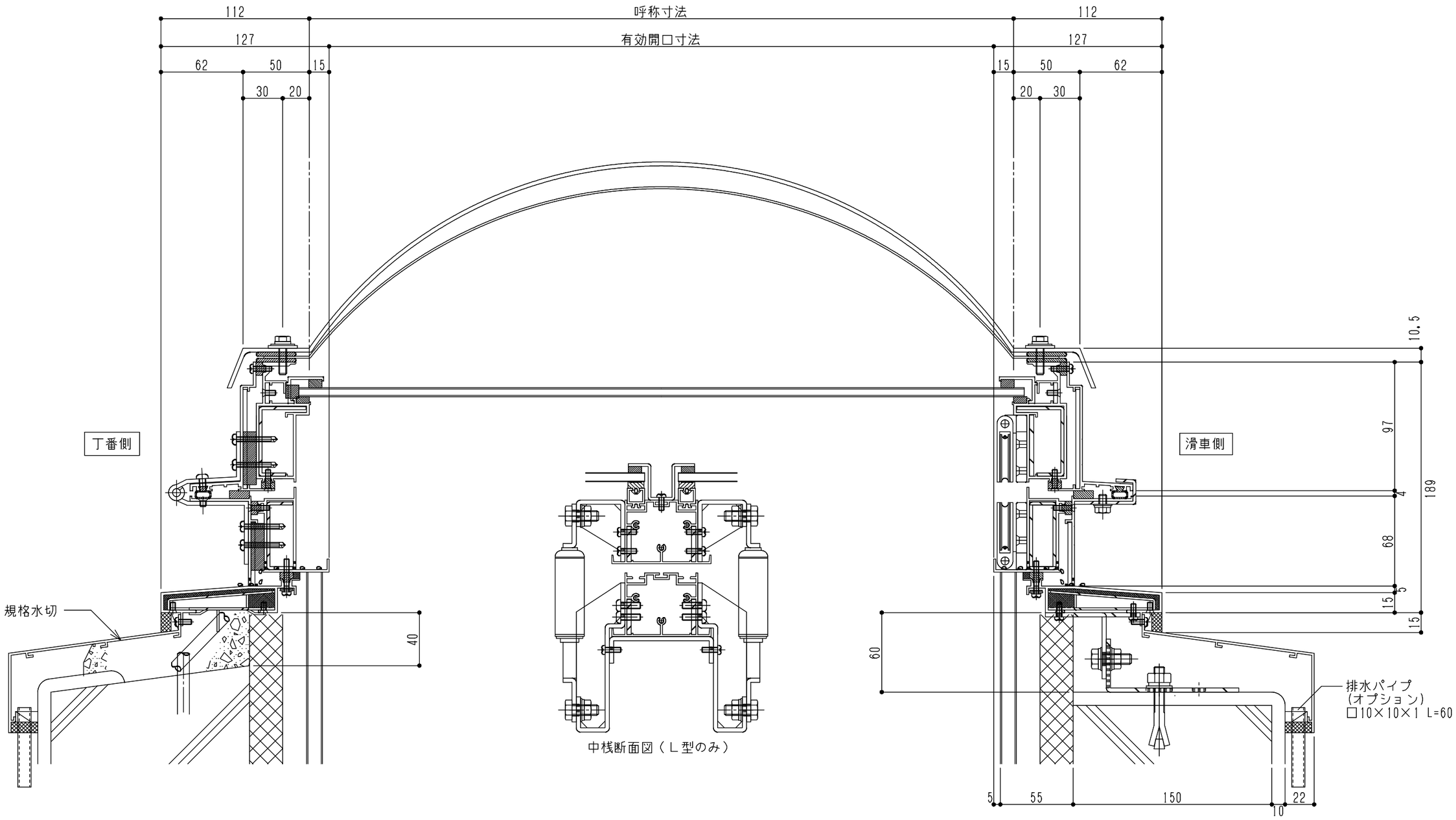

中桟断面図（Ｌ型のみ）